Schräg-Rollladen

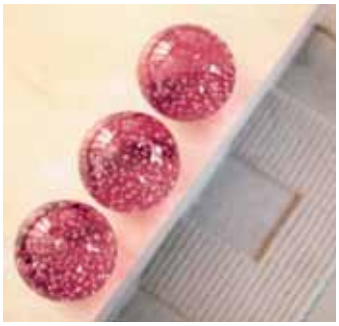

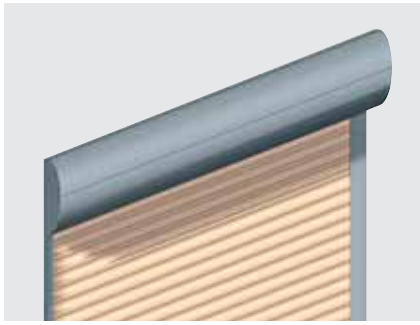

Dok.-Nr. 213501.04.2008
Art.-Nr. 869329

Sonne. Licht. WAREMA.

Technische Beschreibung und Zubehör

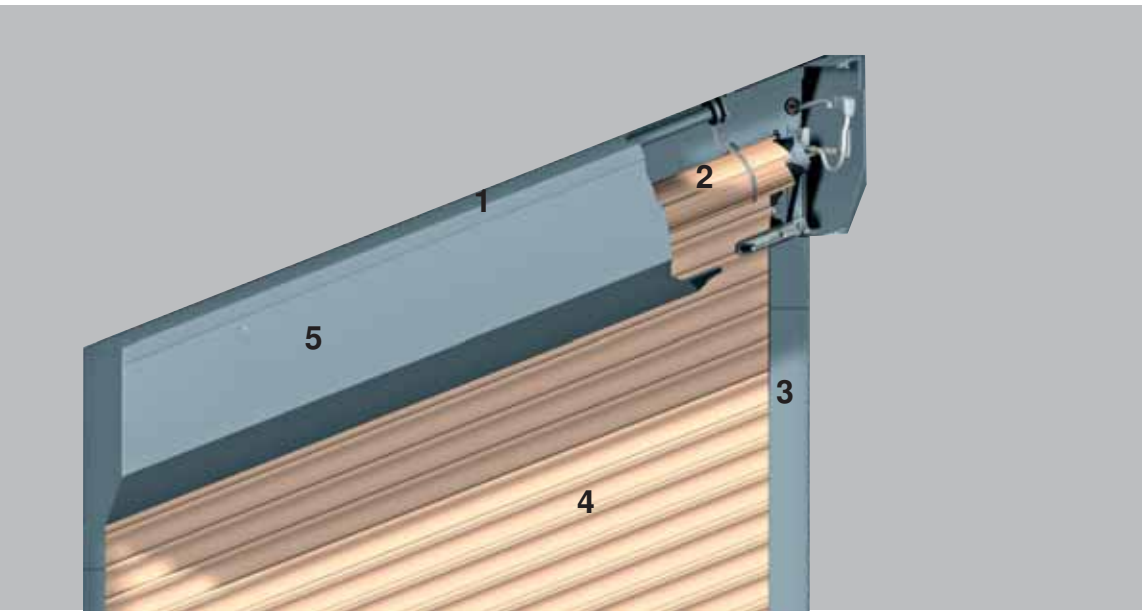

1 Blende
2 Welle
3 Führungsschiene
4 Rollladenpanzer
5 Revisionsdeckel

Der WAREMA Schräg-Rollladen ist die maßgeschneiderte Lösung für moderne, schrägverglaste Fenster.
Um ein ungewolltes Herausrutschen der kürzeren Stäbe zu verhindern, hinterhaken die neu entwickelten Arretierungsclipse in einer hierzu passenden Führungsschiene mit durchgehender Kedereinlage. Die spezielle Technik im Rollladenkasten sorgt dafür, dass die Rollladenstäbe immer sauber in die Führungsschienen einfahren.

Kasten

Je nach Wunsch ist der WAREMA Schräg-Rollladen mit eckigem, rundem oder quadratischem Kasten lieferbar, der jeweils in vierseitig geschlossener, stranggepresster Ausführung lieferbar ist.

Panzer

Aufgrund der hohen Anforderungen an die Stabilität wird der WAREMA Schräg-Rollladen mit dem gerollformten, FCKW-frei ausgeschäumten Aluminiumprofil A 36 ausgestattet. Vom hochgefahrenen Rollladenpanzer bleiben lediglich ein bis zwei Stäbe sichtbar. Ein sonst üblicherweise verbleibendes Dreieck entfällt wodurch eine freie Sicht nach draußen erhalten bleibt. Zur Erhöhung der Stabilität fährt der Rollladenpanzer beim Erreichen der unteren Endposition in ein Abschlussprofil ein.

A 36

Bedienung

Der Antrieb des WAREMA Schräg-Rollladens erfolgt durch einen leistungsstarken 230 Volt-Motor, der auf Wunsch auch mit integriertem Funkempfänger ausgestattet werden kann.

Aufgrund der hohen technischen Anforderungen, ist ein manueller Antrieb nicht möglich. Um bei fehlendem Stromanschluß den WAREMA Schräg-Rollladen dennoch komfortabel bedienen zu können und optische Beeinträchtigungen im Innenraum zu vermeiden, bietet WAREMA den Schräg-Rollladen auch mit Solarantrieb an. Die gesamte Solarsteuerung ist im Kasten integriert und die Bedienung erfolgt komfortabel mit Funkfernbedienung.

Führungsschienen

Die speziell für den Schräg-Rollladen entwickelten Führungsschienen aus stranggepresstem Aluminium sind mit einer gleitoptimierten, durchgehenden Kunststoffeinlage ausgerüstet. Diese Einlagen gewährleisten einen geräuscharmen und leichtgängigen Lauf des Rollladenpanzers.

Besonderheiten WAREMA Schräg-Rollladen

- Kein seitlicher Überstand des Kastens über die Führungsschienen
- Rollladenpanzer fährt nahezu vollständig in den Kasten ein
- Hoher Bedienkomfort durch Motorantrieb, auf Wunsch mit Funkfernbedienung
- Optional Solar-Antrieb ohne Stromanschluss und Kabelverlegung
- Sichtbare Aluminiumteile nach RAL-Farbkarte pulverbeschichtet

Problemlose Montage in die Laibung, ohne Überstand

optional mit Solarantrieb möglich

kein störender Panzerüberstand

Stäbe hinterhaken in der Führungsschiene, Herausrutschen wird somit verhindert